Ворота и фронты

Lubratec® - Системы для фермы с заботой о животных

Lubratec

Условия для благополучного содержания КРС

Бренд Lubratec предлагает первоклассные решения для животноводства. Продукция Lubratec поможет Вам обеспечить благополучие ваших животных за счет оптимизации условий в коровниках, обеспечивая условия для естественного поведения животных, снижения инфекций, передаваемых по воздуху, и многого другого. Высококачественные, прочные и долговечные системы также повысят эффективность и многофункциональность Ваших фермерских хозяйств.

Продвижение благоприятного животноводства

Создание здоровых условий в коровниках

Улучшение здоровья животных

Приближенность к естественному поведению

Упрощение управления фермой

Благоприятное животноводство – это вызов Lubratec - это решение

Ассортимент продукции Lubratec включает множество профессиональных решений для современного животноводческого содержания, благоприятного непосредственно для животных. Lubratec поможет Вам совместить благополучие животных с эффективным управлением коровником.

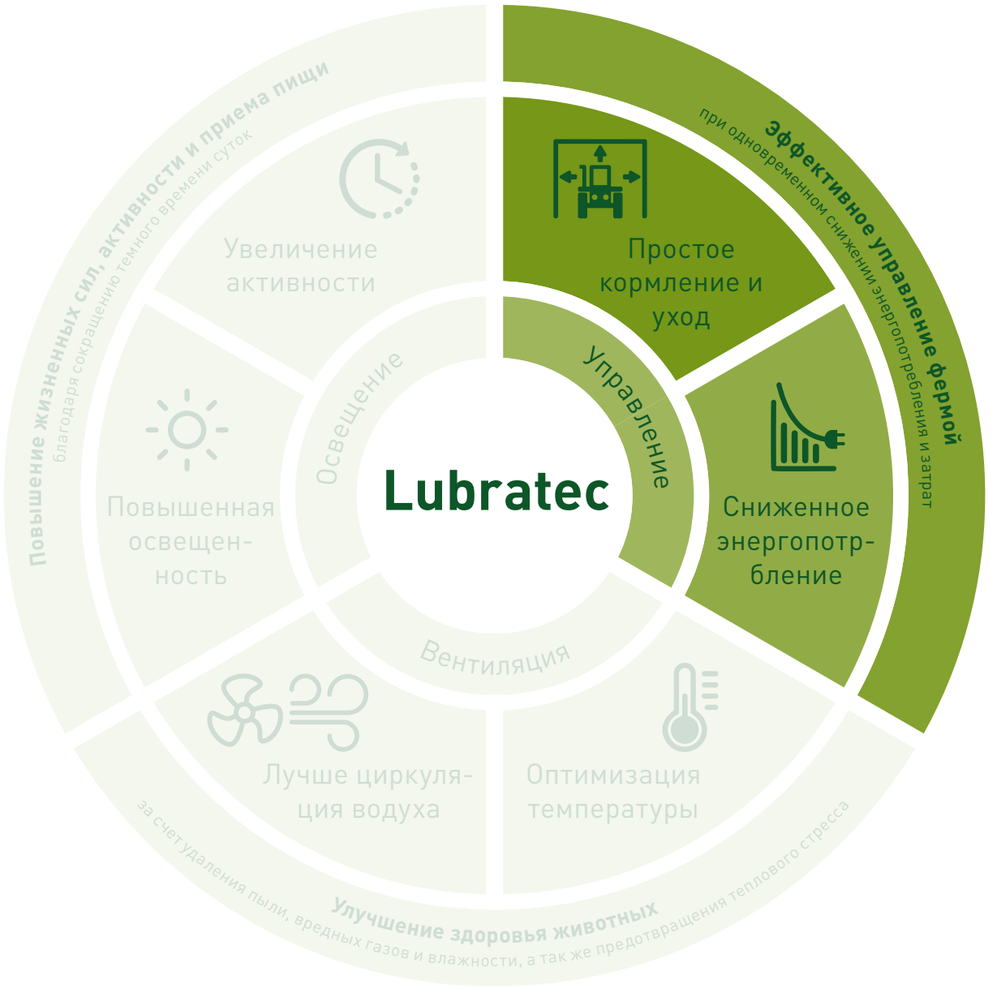

Текстильные Ворота и Фронты

Легкие конструкции для эффективного ведения сельского хозяйства

Упрощение сельскохозяйственных операций и минимизация затрат на электроэнергию являются решающими факторами при проектировании и оснащении сельскохозяйственных зданий. Текстильные двери и фасады облегчают использование коровников и подобных сельскохозяйственных конструкций. Широкие проемы и индивидуальный дизайн позволят Вам использовать сельскохозяйственные помещения для различных назначений. Кроме того, принимая на себя функцию дополнительной вентиляции, современные легкие конструкции улучшают микроклимат в помещении и повышают жизненные показатели животных. Не только КРС, но и корм и техника могут быть надежно защищены от ветра и других неблагоприятных погодных условий.

Являясь поставщиком полного спектра услуг по изготовлению текстильных Ворот и фасадов, компания HUESKER подтверждает максимальную защиту коровников и складских помещений от воздействия стихии. Взгляните на наш широкий выбор Ворот и Фронтов.

Обзор продукции

Текстильные ворота 6–8

Lubratec
Рулонные Ворота со Стабилизирующими Профилями

Lubratec
Рулонные Ворота на роликах

Lubratec
Рулонные Ворота

Текстильные Фронты 9–15

Lubratec
Подъемный Фронт

Lubratec
Скручивающийся фронт с центральной приводной трубой

Lubratec
Скручивающийся фронт с центральной приводной трубой с неподвижным приводом

Lubratec
Скручивающийся фронт с центральной приводной трубой с внутривальным приводом

Lubratec
Скручивающийся фронт с внутривальным приводом для использования внутри помещения

Lubratec
Скручивающийся фронт

Lubratec
Сдвижной фронт

Обзор материалов 16–17

Текстильные ворота

Lubratec рулонные ворота со стабилизирующими профилями

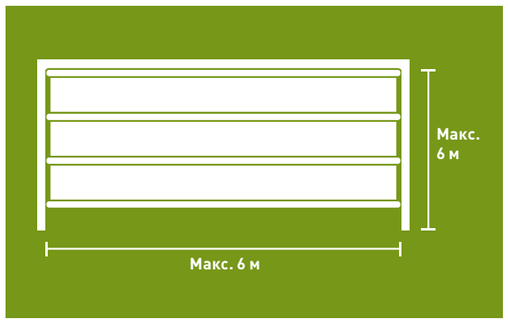

Преимущества системы

- Подходит для ежедневного открывания-закрывания
- Оптимальный размер для проезда техники
- Устойчивость к высокой ветровой нагрузке за счет горизонтальных труб и боковых направляющих
- Встроенные уплотнители для предотвращения сквозняков по бокам
- Дополнительный эффект вентиляции возможен с помощью ветрозащитных сеток
- Быстрая и экономичная окончательная сборка благодаря предварительной сборке перед отгрузкой

Система Рулонных Ворот со стабилизирующими профилями

	РУЛОННЫЕ ВОРОТА СО СТАБИЛИЗИРУЮЩИМИ ПРОФИЛЯМИ
Направление открывания	Вверх, в систему включен защитный фартук
Высота открывания	Макс. 6 м
Ширина открывания	Макс. 6 м
Привод	Ручной привод, 400 V привод, 230 V внутривальный привод (доп. возможно дистанционное управление)

Lubratec Рулонные ворота на роликах с центральной приводной трубой

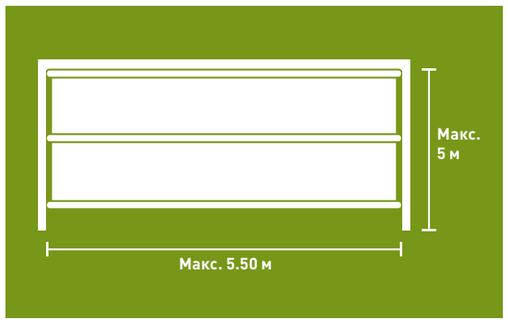

Преимущества системы

- Подходит для ежедневного открывания-закрывания
- Удобный монтаж в стесненных условиях
- Устойчивость к повышенной ветровой нагрузке за счет центральной приводной трубы и боковых направляющих
- Простой технический расчет
- Встроенные манжетные уплотнители для предотвращения сквозняков по бокам
- Дополнительный эффект вентиляции возможен с помощью ветрозащитных сеток
- Дополнительно возможна усиленная защита

Система Рулонных ворот на роликах с центральной приводной трубой

	РУЛОННЫЕ ВОРОТА НА РОЛИКАХ С ЦЕНТРАЛЬНОЙ ПРИВОДНОЙ ТРУБОЙ
Направление открывания	Скручивание на центральную приводную трубу (d=78 мм)
Высота открывания	Макс. 5 м
Ширина открывания	Макс. 5.50 м
Привод	Ручной привод или 230 V внутривальный привод (доп. возможно дистанционное управление)

Текстильные ворота

Lubratec Рулонные ворота

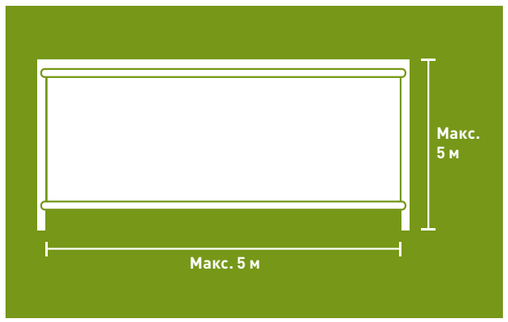

Преимущества системы

- Экономическая эффективность и длительный срок службы
- Подходит для нечастых открываний
- Без боковых направляющих
- Дополнительный вентиляционный эффект с помощью ветрозащитных сеток

Система Рулонных ворот

	РУЛОННЫЕ ВОРОТА
Направление открывания	Полотно фиксируется снизу при закрытии проема и наматывается на верхний ролик при открытии
Высота открывания	Макс. 5 м (ширина до 4 м)
Ширина открывания	Макс. 5 м (высота до 3 м)
Привод	Ручной привод или тяговая цепь

Текстильные Фронты

Lubratec Подъемный фронт

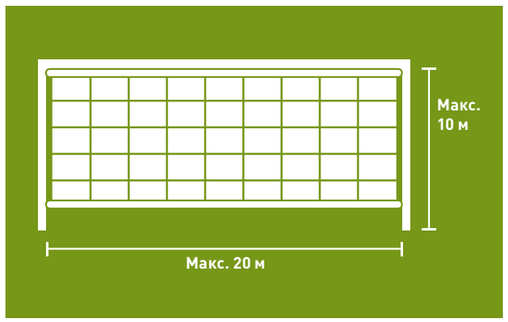

Преимущества системы

- Подходит для ежедневного открывания-закрывания
- Удобный монтаж в стесненных условиях
- Устойчивость к высокой ветровой нагрузке за счет встроеных горизонтальных ремней и роликов в боковых направляющих
- Дополнительный эффект вентиляции
- Не требуется дополнительные направляющие несмотря на большие размеры проемов
- Встроенные уплотнители для предотвращения сквозняков по бокам

Система Подъемный фронт

	ПОДЪЕМНЫЙ ФРОНТ
Направление открывания	Складывающаяся штора открывается снизу вверх и собирается вверху по принципу "гармошка"
Высота открывания	Макс. 10 м
Ширина открывания	Макс. 20 м
Привод	Ручной или электрический

Текстильные Фронты

Lubratec Скручивающийся фронт с центральной приводной трубой

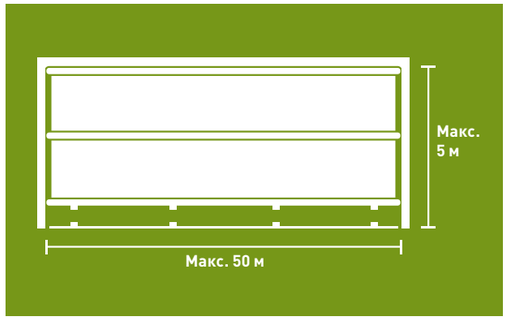

Преимущества системы

- Для очень широких проемов, где монтаж происходит в стесненных условиях
- Высокая устойчивость к ветровой нагрузке за счет центральной приводной трубы
- Высокая надежность системы - полотно натянуто снизу с помощью трещоток
- Дополнительный эффект вентиляции возможен с помощью ветрозащитных сеток

Скручивающийся фронт с центральной приводной трубой

	СКРУЧИВАЮЩИЙСЯ ФРОНТ С ЦЕНТРАЛЬНОЙ ПРИВОДНОЙ ТРУБОЙ
Направление открывания	Скручивание на центральную приводную трубу (d=50 мм)
Высота открывания	Макс. 5 м
Ширина открывания	Макс. 50 м
Привод	Ручной или электрический (мини-телескопический, вертикальная направляющая рельса)
Требования по размещению для привода	1.05 м

Lubratec Скручивающийся фронт с центральной приводной трубой с неподвижным приводом

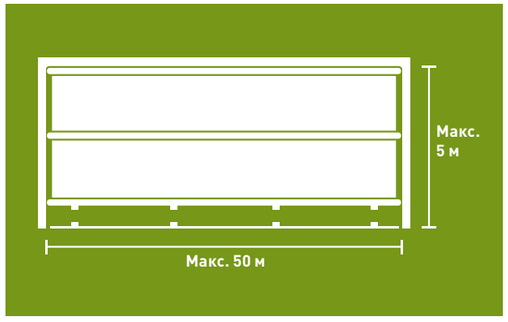

Преимущества системы

- Для очень широких проемов
- Устойчивость к высокой ветровой нагрузке благодаря центральной приводной трубе
- Дополнительный эффект вентиляции возможен с помощью ветрозащитных сеток
- Высокая надежность системы - полотно натянуто снизу с помощью трещотки

Скручивающийся фронт с центральной приводной трубой с неподвижным приводом

	СКРУЧИВАЮЩИЙСЯ ФРОНТ С ЦЕНТРАЛЬНОЙ ПРИВОДНОЙ ТРУБОЙ С НЕПОДВИЖНЫМ ПРИВОДОМ
Направление открывания	Скручивание на центральную приводную трубу (d=50 мм)
Высота открывания	Макс. 5 м
Ширина открывания	Макс. 50 м
Привод	Ручной или электрический (с длинной телескопической трубой)
Требования по размещению для привода	2.05 м

Текстильные Фронты

Lubratec Скручивающийся фронт с центральной приводной трубой с внутривальным приводом

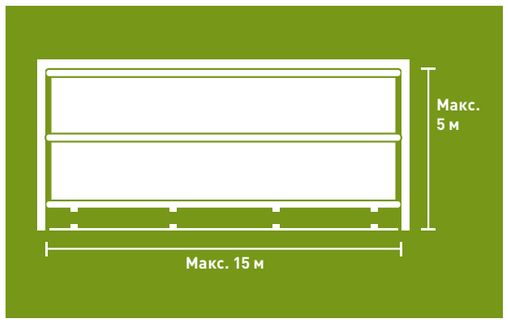

Преимущества системы

- Для проемов шириной до 15 м с небольшими расстоянием по бокам
- Встроенные уплотнители для предотвращения сквозняков по бокам
- Устойчивость к высокой ветровой нагрузке за счет центральной приводной трубы
- Повышенная надежность системы - крепление снизу с помощью трещоток
- Дополнительный эффект вентиляции возможен с помощью ветрозащитных сеток
- Штормовая защита

Система Скручивающийся фронт с центральной приводной трубой

	СКРУЧИВАЮЩИЙСЯ ФРОНТ С ЦЕНТРАЛЬНОЙ ПРИВОДНОЙ ТРУБОЙ С ВНУТРИВАЛЬНЫМ ПРИВОДОМ
Направление открывания	Скручивание на центральную приводную трубу (d=78 мм)
Высота открывания	Макс. 5 м (ширина до 10 м)
Ширина открывания	Макс. 15 м (высота до 3 м)
Привод	230 V внутривальный привод
Требования по размещению для привода	Не требует значительного пространства, так как привод расположен непосредственно в валу намотки

Lubratec Скручивающийся фронт с внутривальным приводом для использования внутри помещения

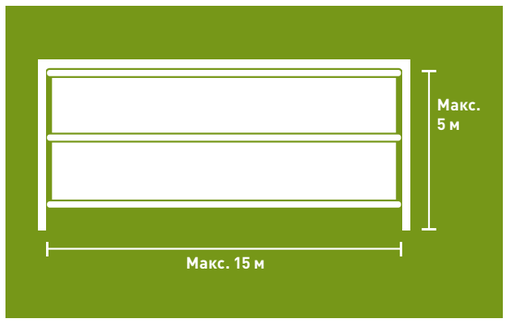

Преимущества системы

- Для проемов шириной до 15 м с небольшой площадью по бокам проема
- Боковые направляющие и уплотнители
- Система стабильна и надежна благодаря центральному валу

Система скручивающегося фронта

	СКРУЧИВАЮЩИЙСЯ ФРОНТ С ВНУТРИВАЛЬНЫМ ПРИВОДОМ ДЛЯ ИСПОЛЬЗОВАНИЯ ВНУТРИ ПОМЕЩЕНИЯ
Направление открывания	Скручивание на центральную приводную трубу (d=78 мм)
Высота открывания	Макс. 5 м (ширина до 10 м)
Ширина открывания	Макс. 15 м (высота до 3 м)
Привод	230 V внутривальный привод
Требования по размещению для привода	Не требует значительного пространства, так как привод расположен непосредственно в валу намотки

Текстильные Фронты

Lubratec Скручивающийся фронт

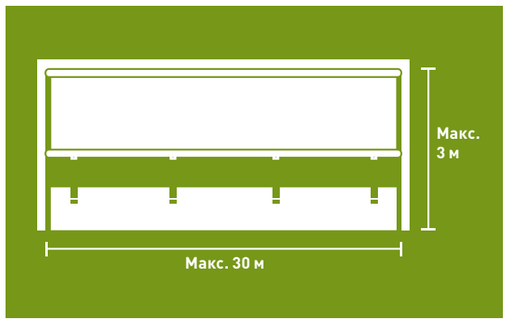

Преимущества системы

- Подходит для проемов над цоколем стены или массивных дверей
- Требует немного места на верхнем крае для крепления
- Система удерживается в закрытом положении с помощью стальных крючков
- Защита от сильного ветра и непогоды
- Дополнительный эффект вентиляции возможен с помощью ветрозащитных сеток

Система Скручивающийся фронт

	СКРУЧИВАЮЩИЙСЯ ФРОНТ
Направление открывания	Скручивание на центральную приводную трубу (d=78 мм)
Высота открывания	Макс. 3 м
Ширина открывания	Макс. 30 м; направляющие с обеих сторон для ширины менее 15 м (доп.опция)
Привод	Ручной или 230 V внутривальный привод

Lubratec Сдвижной фронт

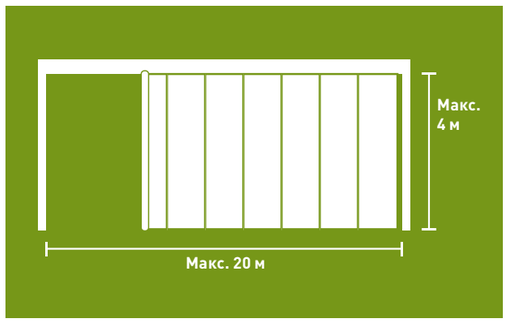

Преимущества системы

- Боковое открывание сдвижного фронта
- Подходит для особенно низких проемов
- Экономически эффективная система, не требующая дополнительного обслуживания
- Натяжение по бокам двумя большими трещотками
- Фиксируется на уровне земли ремнями (по принципу застегивания пряжки)
- Дополнительный эффект вентиляции возможен с помощью ветрозащитных сеток

Система Сдвижной фронт

	СДВИЖНОЙ ФРОНТ
Направление открывания	боковое
Высота открывания	Макс. 4 м
Ширина открывания	Макс. 20 м
Привод	Плавное ручное управление с помощью системы натяжных ремней

Обзор материалов

Lubratec ворота и фронты

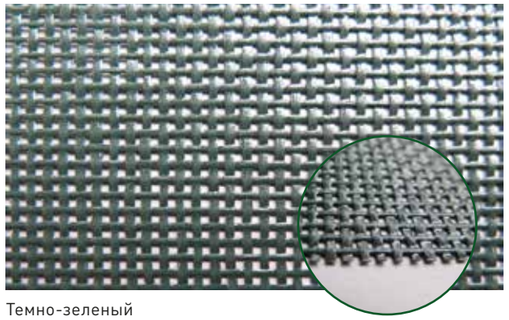

Темно-зеленый
Арт. № FW52.144DGD

ПЭТ-ПВХ СЕТКА 73 52.144

ПЭТ сетка с ПВХ покрытием, плотность на единицу площади: прибл. 250 г/м², ограничение ветрового потока: прибл. 80 %

	Черный	Арт. № FW52.144SFRA
	Темно-зеленый	Арт. № FW52.144DGD

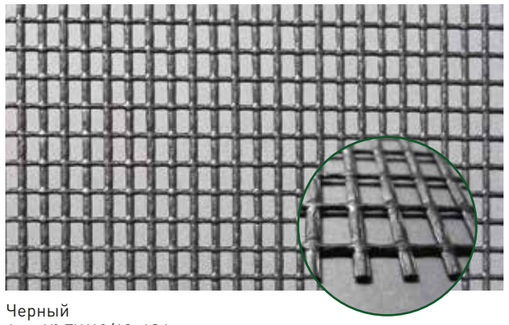

Черный
Арт. № FW40/40-4SA

ПЭТ-ПВХ СЕТКА 40 40/40

ПЭТ сетка с ПВХ покрытием, плотность на единицу площади: прибл. 360 г/м², ограничение ветрового потока: прибл. 35 %

	Черный	Арт. № FW40/40-4SA
	Темно-зеленый	Арт. № FW40/40-4WGA

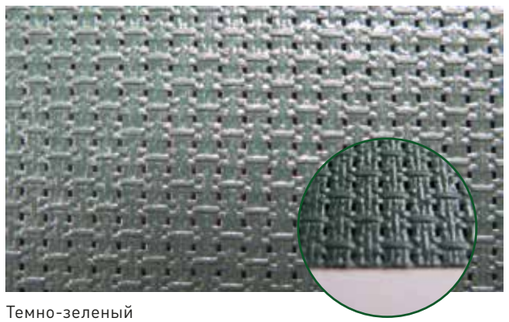

Темно-зеленый
Арт. № FW60/60-1DGFRA

ПЭТ-ПВХ СЕТКА 92 60/60-1

ПЭТ сетка с ПВХ покрытием, плотность на единицу площади: прибл. 450 г/м², ограничение ветрового потока: прибл. 92 %

	Черный	Арт. № FW60/60-1SFRA
	Бежевый	Арт. № FW60/60-1BEFRA
	Серый	Арт. № FW60/60-1GFRA
	Темно-зеленый	Арт. № FW60/60-1DGFRA

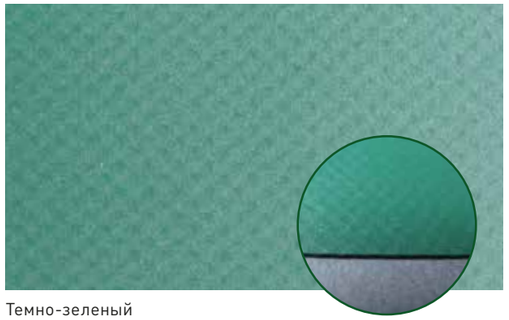

Темно-зеленый
Арт. № FW50.149DGA

ПЭТ-ПВХ ПОЛОТНО 6.5

Тканый ПЭТ с ПВХ покрытием с обеих сторон, плотность на единицу площади: прибл. 650 г/м²

	Коричневый	Арт. № FW50.149BFR8.8A
	Черный	Арт. № FW50.149SA
	Бежевый	Арт. № FW50.149BEA
	Серый	Арт. № FW50.149GFRA
	Темно-зеленый	Арт. № FW50.149DGA
	Белый	Арт. № FW50.149WFRA

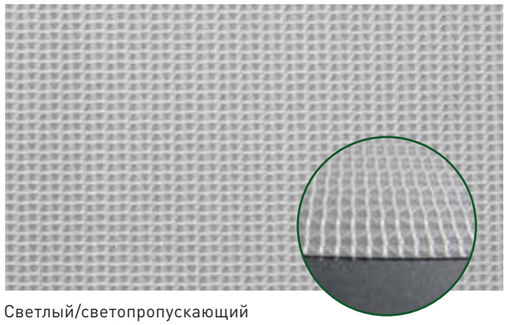

Светлый/светопропускающий
Арт. № FW50.149TRFRA

ПЭТ-ПВХ ПОЛОТНО 6.5 БЕЛЫЙ/СВЕТОПРОПУСКАЮЩИЙ

Тканый ПЭТ с ПВХ покрытием с обеих сторон, плотность на единицу площади: прибл. 680 г/м²

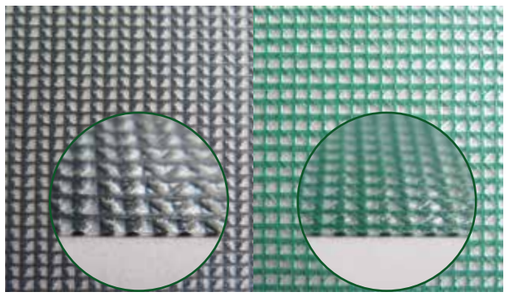

Черный/светопропускающий
Арт. № FW50.149S/TRA

Зеленый/светопропускающий
Art. no. FW50.149GRTRFRF

ПЭТ-ПВХ ПОЛОТНО 6.5 ЧЕРНЫЙ/СВЕТОПРОПУСКАЮЩИЙ И ЗЕЛЕНЫЙ/СВЕТОПРОПУСКАЮЩИЙ

Тканый ПЭТ с ПВХ покрытием с обеих сторон, плотность на единицу площади: прибл. 680 г/м²

HUESKER

Hoy-Xay в основе Lubratec

Основываясь на своей более чем 150-летней истории, HUESKER может похвастаться долгим и успешным опытом внедрения инноваций в агропромышленный комплекс. Мы предлагаем широкий спектр решений в области благополучия животных, биогаза, жидкого навоза и защиты силоса. Ниже описаны наши ключевые предложения услуг, которые разработаны для упрощения Вашей работы. Пожалуйста, не стесняйтесь разговаривать с нами о Ваших проблемах, позвольте нашим специалистам помочь Вам с решением Ваших задач.

Мы поможем Вам разработать пакет решений для благополучия животных и Вашего спокойствия.

Производство

Мы изготовим и правильно скомпонуем систему Lubratec на наших производственных площадках в Германии и России, чтобы Вы смогли в полной мере оценить наш сервис и опыт в текстильном производстве. Наши продукты специально разработаны для обеспечения надежности и долговечности, чтобы наши клиенты могли сосредоточить всё свое внимание на животных.

Индивидуальное изготовление

Изготовление систем на заказ - центральный элемент нашего портфолио услуг. Ваша задача - указать размер, технические характеристики и определить цвет. Наша задача - предоставить решение. Таким образом, Вы получаете продукт, полностью соответствующий Вашим требованиям и пожеланиям.

Цифровые технологии

Благодаря технологии Lubratec Smart Ваши вентиляционные и осветительные системы Lubratec объединены в сеть и доступны для удобного управления. Благодаря комплексному подходу к работе аппаратного и программного обеспечения, Вы можете быть уверены в идеальном климате в коровнике.

Монтаж

Гарантия правильной работы систем Lubratec может обеспечиваться только при установке опытными специалистами. Мы предоставляем сервис на объекте не только для правильного монтажа, но также для организации квалифицированного обучения работе с нашими различными системами.

Консультации и расчёт

Обладая богатым опытом, накопленном на многочисленных проектах, наши специалисты будут рады проконсультировать Вас по проектированию нового строительства или реконструкции существующего. Мы с удовольствием свяжемся напрямую с Вашим проектировщиком для обеспечения его информацией, и бесперебойной работы всего процесса.

Сервис

По запросу HUESKER также выполнит ежегодное обслуживание Ваших продуктов Lubratec, чтобы обеспечить их особенно долгий и бесперебойный срок службы. Время, которое Вы сэкономите на ремонте или строительстве, Вы можете посвятить животным.

Lubratec® – зарегистрированная торговая марка HUESKER Synthetic GmbH.

HUESKER Synthetic сертифицирован по стандартам ISO 9001, 14001 и ISO 50001.

HUESKER Synthetic GmbH

Fabrikstrasse 13–15
48712 Gescher, Germany
Phone: + 49 (0) 25 42 / 701 - 0
Fax: + 49 (0) 25 42 / 701 - 499
E-mail: techtex@HUESKER.de
Web: www.HUESKER.com

ООО "ХЮСКЕР"

Ленинградское шоссе д.69 к.1
125445 Москва, Россия
Тел: + 7 495 221 42 58
Факс: + 7 495 221 42 61
E-mail: info@HUESKER.ru
Web: www.HUESKER.ru

HUESKER
Ideen. Ingenieure. Innovationen.

07/23 H Copyright by HUESKER Synthetic GmbH, Gescher